ВМ-100-6D.10

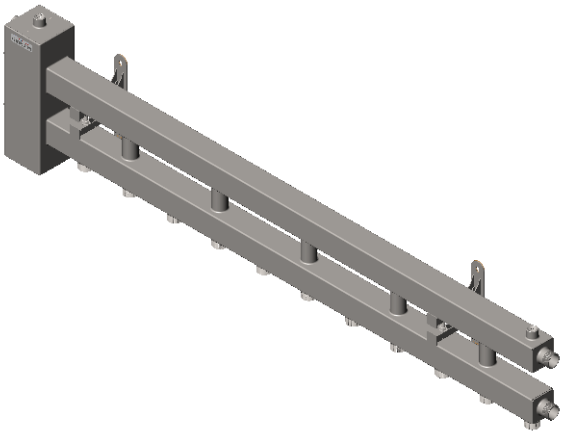

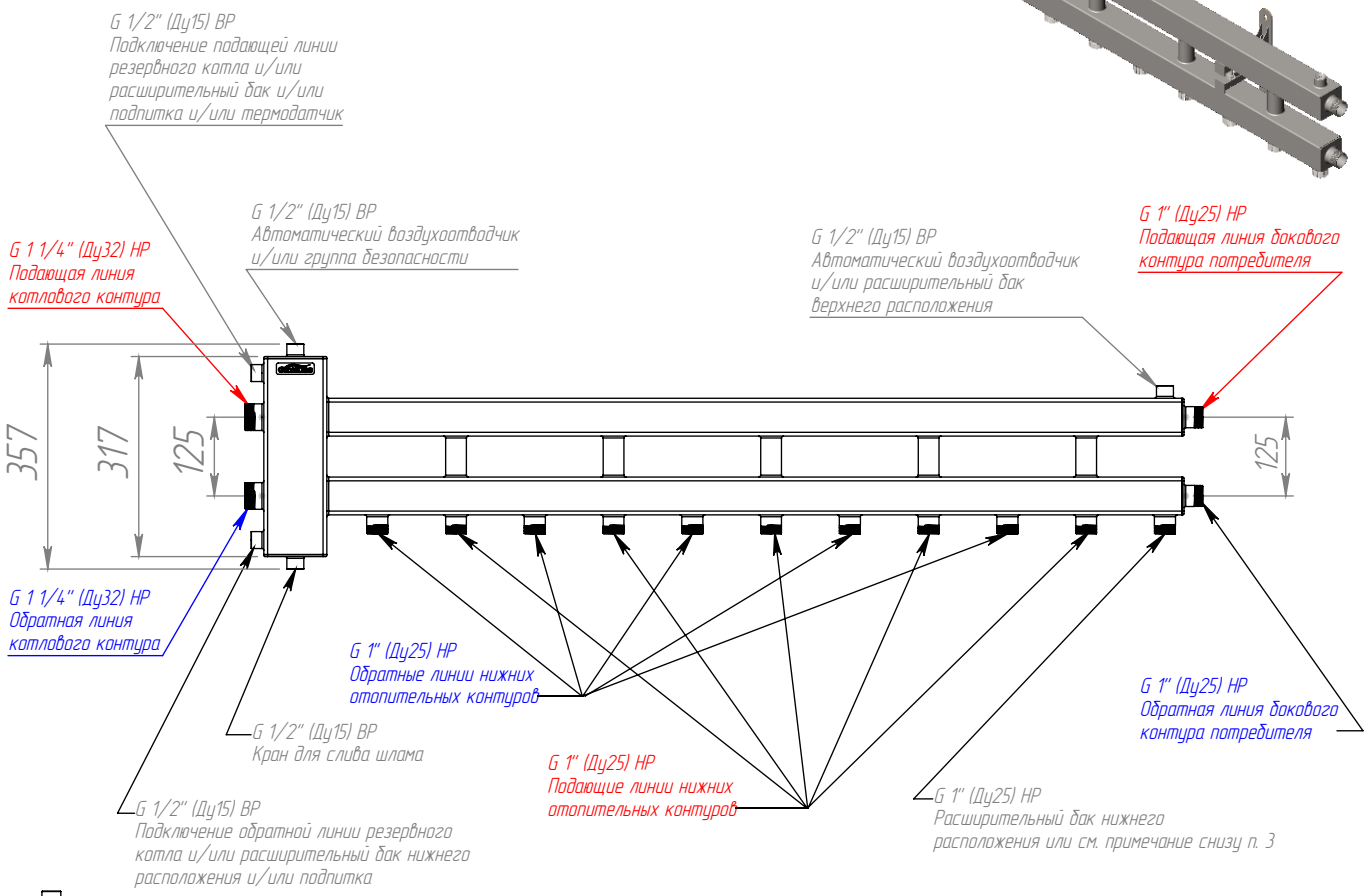

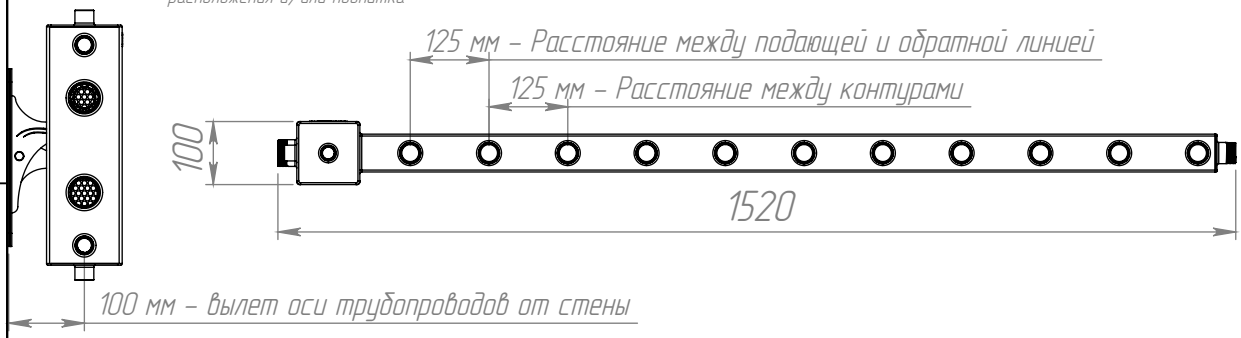

1) Для повышения эффективности отвода воздуха и осаждения механических примесей в корпус гидравлического разделителя встроен специальный СЕПАРАТОР из нержавеющей стали.

2) Для установки коллектора на стену необходимо использовать комплект настенного монтажа К.ВМ-100

3) Данное присоединение может быть использовано для изменения порядка подающей и обратной линии при монтаже насосных групп со смесителем (GIDRUSS, Meibes, Barberi. BRV и прочих с межосевым расстоянием 125 мм) путем смещения контуров потребителей на 1 подключение

Изм.	Лист	№ докум.	Подп.	Дата	ВМ-100-6D.10		
Разраб.				19.03.2016	Балансировочный коллектор (100 кВт)	Лит.	Масса: 19.52 / Масштаб: 1:12
Пров.						Лист 6	Листов 8
Т. контр.							
Н. контр.						GIDRUSS.ru	
Утв.							

Перв. примен. | Справ. № | Подп. и дата | Инв. № дубл. | Взам. инв. № | Подп. и дата | Инв. № подл.

Копировал | Формат А4